Podstawa dźwigara

skala 1:10

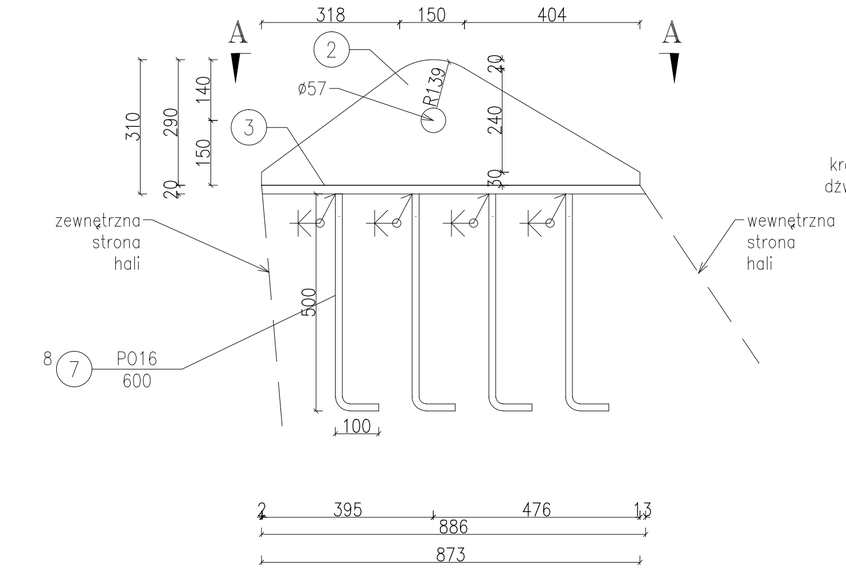

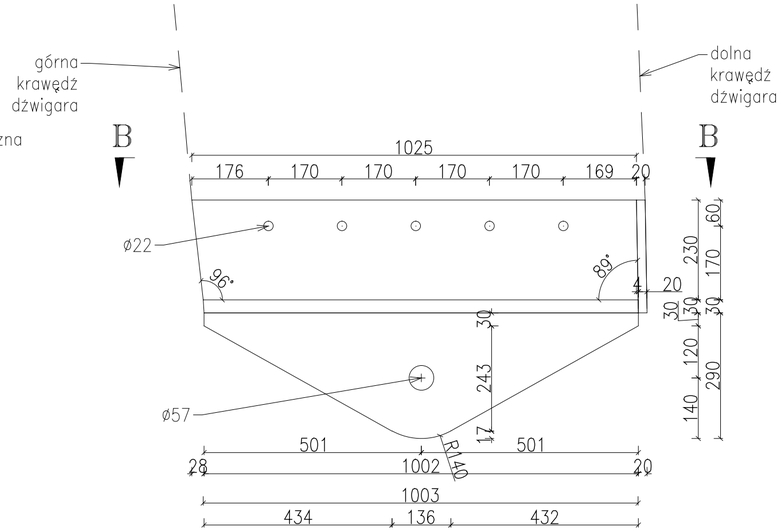

B−B

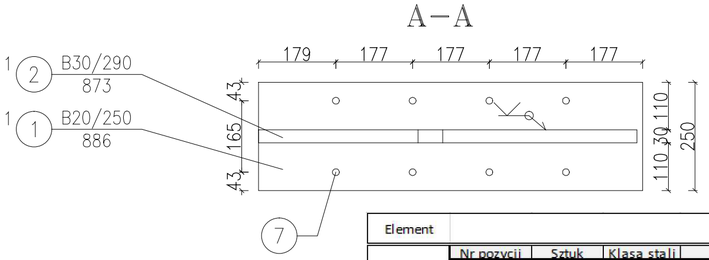

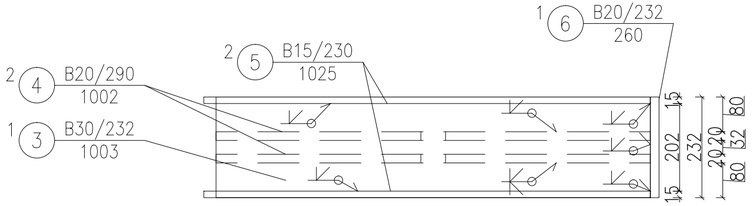

Element	Zestawienie stali profilowej							
Podstawa słupa K1	Nr pozycji	Sztuk	Klasa stali	Typ		Grubość [mm]	Długość [mm]	Szerokość [mm]	Masa[kg]
	1	1	S355	Blacha		20	886	250	34,6
	2	2	S355	Blacha		30	873	290	59,3
	3	1	S355	Blacha		30	1003	232	54,5
	4	2	S355	Blacha		20	1002	290	45,4
	5	2	S355	Blacha		15	1025	230	27,6
	6	1	S355	Blacha		20	260	232	9,4
	7	8	S355	Profil	PO16		600		0,9
							Masa całkowita elementu		230,9
							Liczba sztuk		18
							Masa całkowita elementów		4155,6
Masa całkowita zestawienia stali									4155,6

UWAGI

MATERIAŁY:

Stal profilowa S355

UWAGI:

1. Rysunek należy rozpatrywać z rysunkami pozostałych branż a w szczególności z architekturą. W przypadku wystąpienia nieścisłości lub rozbieżności należy o tym fakcie poinformować głównego projektanta.
2. Wymiary na rzucie i przekroju podano w cm. Wymiary form zbrojeniowych w mm.
3. ±0,00 wg architektury
4. Projekt należy zrealizować, zgodnie z wiedzą techniczną i sztuką budowlaną, pod nadzorem uprawnionej osoby.
5. Wszystkie materiały i technologie powinny posiadać przewidziane prawem i odpowiednimi przepisami dopuszczenia, atesty i certyfikaty.
6. Jeżeli nie wskazano na rysunku inaczej, elementy konstrukcji drewnianej należy łączyć przy pomocy wkrętów ciesielskich bądź gwoździ pierścieniowych
7. Jeżeli nie opisano na rysunku inaczej, grubość spoiny pachwinowej wynosi 0,7 grubości cieńszego z łączonych elementów.
8. Spoiny czołowe wykonywać na pełną nośność.
9. Konstrukcję ocynkować ogniowo
10. Spoiny wykonywać na całych dostępnych długościach styków.
11. Przed przystąpieniem do robót Wykonawca powinien sprawdzić na budowie wszystkie rzędne wysokościowe oraz wymiary poziome; rozwiązania wynikające z różnic wymiarów podanych na rysunku i wymiarów rzeczywistych należy uzgodnić z Projektantem.

ORIENTACJA

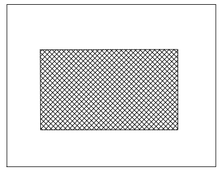

Pn

INWESTOR

OSiR M.ST. WARSZAWY W DZIELNICY URSUS
ul. SOSNKOWSKIEGO 3
02-495 WARSZAWA

UWAGA! Należy pracować tylko na podstawie wymiarów podanych na rysunku; Wykonawca winien sprawdzić na budowie wszystkie rzędne wysokościowe oraz wymiary poziome, a o wszelkich niedokładnościach natychmiast informować projektanta.

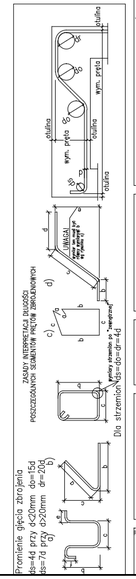

GENERALNY PROJEKTANT

KCarchitekci KRZYSZTOF CIEŚLAK
ul. WARSZAWSKA 58c/44 02-495 WARSZAWA
T 22 299 33 44, e-mail: biuro@kcarchitekci.pl

w w w . K C a r c h i t e k c i . p l

PROJEKTANT

mgr inż. Andrzej Żurawski upr. MAZ/0952/PWBKb/17

SPRAWDZAJĄCY

mgr inż. Kordian Morawski upr. 227/66

NAZWA INWESTYCJI

MODERNIZACJA CZTERECH KORTÓW TENISOWYCH ORAZ PRZYKRYCIA KORTÓW HALĄ NAMIOTOWĄ NA TERENIE OŚRODKA SPORTU I REKREACJI M.ST. WARSZAWY W DZIELNICY URSUS PRZY UL. SOSNKOWSKIEGO 3

ADRES INWESTYCJI

UL. SOSNKOWSKIEGO 3 NR. EW. 31/2,31/7,31/8, OBRĘB 2-11-12

02-495 WARSZAWA

SKALA	BRANŻA
1:10	KONSTRUKCJA
DATA	FAZA
04/2018	PROJEKT BUDOWLANO-WYKONAWCZY

PRZEDMIOT RYSUNKU

Podstawa dźwigara
Rysunek warsztatowy

NUMER RYSUNKU

K05

ROZPOWSZECHNIANIE NINIEJSZEGO OPRACOWANIA, JAK TEŻ JEGO FRAGMENTÓW, W TYM KONCEPCJI, WYKONANYCH RYSUNKÓW, A PONADTO UMIESZCZANIE W SYSTEMACH DANYCH – ZA WYJĄTKIEM WŁAŚCIWYCH ORGANÓW ADMINISTRACJI PRZEKAZYWANIE W JAKIEJKOLWIEK FORMIE, W TYM ELEKTRONICZNEJ, MECHANICZNEJ, FOTOKOPII, REPRODUKCJA, PRZEDRUKU ORAZ DOKONYWANIE ZMIAN BEZ ZGODY AUTORA JEST ZABRONIONE I PODLEGA ODPOWIEDZIALNOŚCI KARNEJZ MOCY ART.116,117,118 USTAWY Z DNIA 14 LUTEGO 1994R. O PRAWIE AUTORSKIM I PRAWACH POKREWNYCH,(DZ.U. NR. 24 POZ.83 Z 1994R.)